Указание за употреба за комбиниран хладилник-фризер

BG

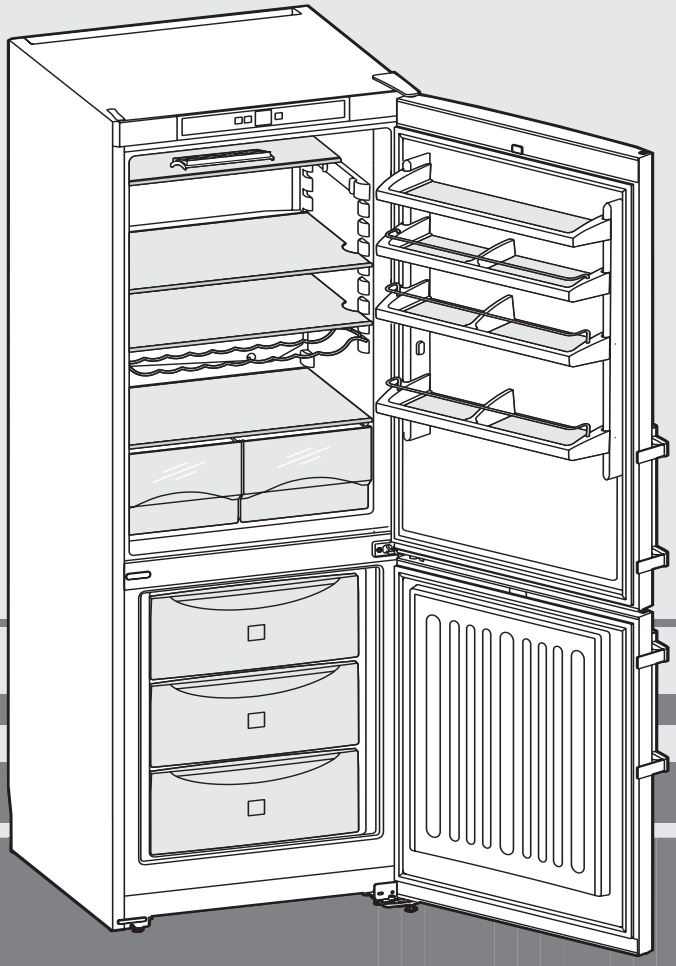

7081 934-03

CU 4109

1 Обзор на уреда

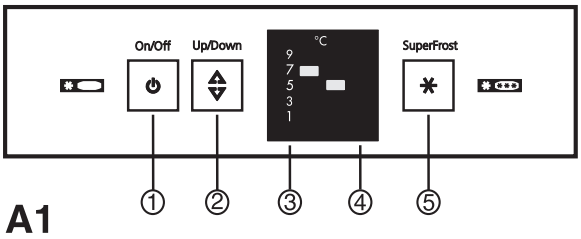

A1

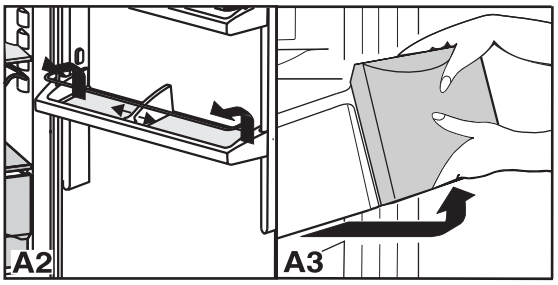

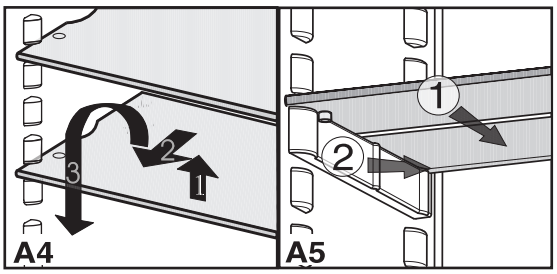

Елементи за обслужване и контрол, фиг. A1

① Бутон за вкл./изкл. на хладилната част On/Off
② Бутон Up/Down
③ Дисплей, показващ температурата в хладилната част
④ Индикация за функционирането на фризерната част.
⑤ Бутон за функция "Superfrost"

- Чрез подвижните **прегради за укрепване на бутилки и консерви** се предотвратява обръщането на високите бутилки при отваряне и затваряне на вратата. Преградите могат да се изваждат за почистване:
- фиг.**A2:** Подвижната преграда се избутва в крайно дясно или ляво положение на рафта за вратата и се откопчава.
- Всички **рафтове на вратата** могат да се изваждат за почистване, фиг. **A2**: Повдигнете рафта и го изтеглете към Вас.
- **Рафтовете*** могат да се преместват в зависимост от височината на охлажданите продукти, фиг. **A4**:
- Повдигнете рафта, издърпайте го напред и го извадете.
- Рафтовете трябва винаги да се поставят така, че предпазният борд от задната им страна да сочи нагоре, така продуктите не замръзват към задната стена на хладилника.
- **Изваждане на чекмеджетата:** изтеглят се напред до упор и се повдигат нагоре, фиг. **A3**.
- фиг. **A5 Ако се нуждаете от място за високи съдове или бутилки, просто бутнете предната половина на стъклото** ① назад. Поддържащите детайли ② за половинките стъкла могат да се изваждат за почистване.

Идентификационна табелка
фиг. **A6**

① Наименование на уреда
② Сервизен номер
③ Номер на уреда
④ Капацитет за замразяване в кг/24 часа

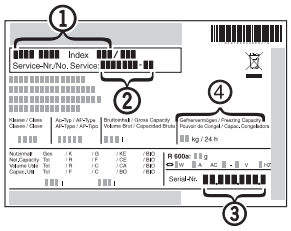

Преглед на уреда и обзавеждането, фиг. A
Хладилно отделение, приблизително 5⁰C

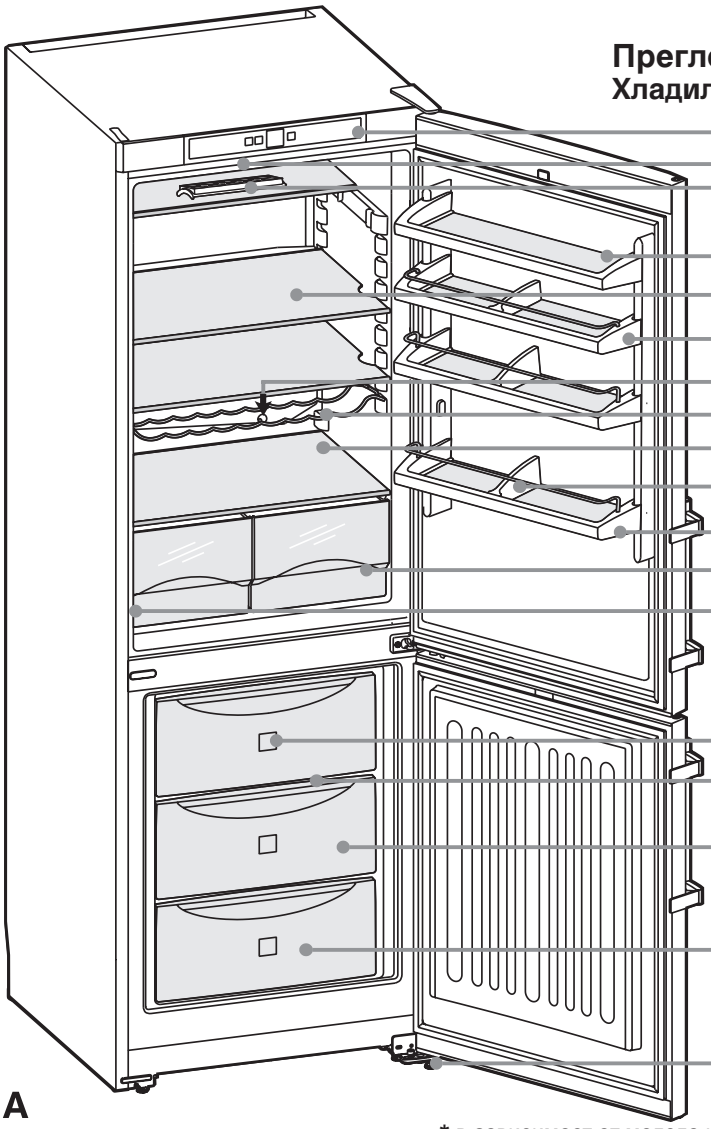

елементи за обслужване и контрол
таванно вътрешно осветление
поставка за яйца
рафт за масло
подвижни рафтове
подвижни рафтове на вратата
отток за отвеждане на кондензната вода
скара за бутилки *
най-студената зона в хладилното отделение, за чувствителни и лесно развалящи се продукти
подвижни прегради за укрепване на бутилки и консерви
поставка за високи бутилки
чекмеджета за зеленчуци, салати, плодове
идентификационна табелка

Фризерно отделение, приблизително -18⁰C

информационна система*
VarioSpace*
дълбоки чекмеджета
формичка за кубчета лед*
опорни крачета отпред, транспортни ролки отзад

A

* в зависимост от модела и оборудването

Поздравяваме Ви за Вашата нова придобивка.С тази покупка си осигурявате всички предимства на най-модерната хладилна техника, които Ви гарантират високо качество, продължителна употреба и функционална сигурност на уреда.
Оборудването на Вашия уред гарантира ежедневно максимален комфорт при работа.
С този уред, произведен по екологична технология при използването на рециклируеми материали, активно допринасяме със съвместни усилия за опазването на околната среда.
За да се запознаете с всички предимства на Вашия нов уред, моля прочетете внимателно указанията в това упътване за употреба. Желаем Ви приятно използване на Вашия нов хладилник.

Съхранявайте грижливо това упътване и го предавайте на евентуалните следващи собственици.
Това упътване е валидно за няколко модела, поради което са възможни известни отклонения.

Съдържание

Упътване за употреба **Страница**

1 Обзор на уреда 90
Съдържание.....91
Предназначения.....91
Съвети за пестене на енергия 91
2 Предпазни мерки и мерки за сигурност 92
Указания за изваждане на уреда от употреба ... 92
Техническа безопасност 92
Безопасност при употреба 92
Упътване за инсталиране..... 92
Включване към електрическата мрежа..... 92
3 Първоначално пускане в употреба и контролни елементи 93
Включване и изключване..... 93
Настройване на температурата 93
Дисплей за температурата 93
4 Хладилно отделение 94
Подреждане на хранителните продукти..... 94
Смяна на вътрешното осветление 94
5 Фризерно отделение.....94
Приготвяне на кубчета лед 94
Superfrost - функция 94
Указания за замразяване и съхраняване 95
6 Размразяване 95
6 Почистване.....96
7 Смущения - Проблеми? 96
Сервиз и идентификационна табелка..... 96
8 Упътване за инсталиране и вграждане
Смяна посоката на отваряне на вратата 97
Вграждане в редицата на кухненската мебел 97

Предназначения §

- Уредът е предназначен главно за охлаждане на хранителни продукти. При използване за търговски нужди да се вземат под внимание законовите разпоредби.
  Уредът не е приспособен за съхраняване и охлаждане на медикаменти, кръвна плазма, лабораторни препарати или други вещества и продукти подобни на тези, посочени в Медицинската продуктова линия 2007/47/EC. Неправилната употреба на уреда може да доведе до повреждане или унищожаване на съхраняваните продукти. Уредът не е подходящ за използване във взривоопасни зони.
- Според климатичния клас хладилникът е предназначен за употреба в определени температурни граници на околната среда . Те не трябва да бъдат нарушавани! Климатичният клас валиден за Вашия уред е отпечатан на идентификационната табелка. Това означава:

Климатичен клас	Предназначен за температури на околната среда от
SN	+10 °C до +32 °C
N	+16 °C до +32 °C
ST	+16 °C до +38 °C
T	+16 °C до +43 °C

- Охлаждащият кръг е проверен за херметичност.
- Уредът отговаря на единните норми за сигурност както и на стандартите на Европейската общност 2006/95/EG и 2004/108/EG.

Съвети за пестене на енергия

- Внимавайте вентилационните отвори да бъдат свободни.
- Отваряйте вратата на уреда по възможност за кратко време.
- Сортирайте продуктите. Не надвишавайте указания срок на съхранение.
- Съхранявайте всички хранителни продукти добре опаковани и покрити.
- Топлите ястия да се охлаждат предварително на стайна температура преди да се поставят в хладилника.
- Еднородните замразени продукти подреждайте винаги заедно, за да не се държи вратата на уреда ненужно дълго отворена и по този начин да се пести енергия.
- Размразявайте дълбоко замразените продукти в хладилното отделение.
- Оставете вратата на уреда в случай на дефекти затворена. По този начин се ограничава загубата на студ и качеството на замразените продукти се запазва по-дълго.

BG

2 Предпазни мерки и мерки за сигурност

Указания за изваждане на уреди от употреба

Опаковката е произведена от рециклируеми материали.

- Велпапе/картон
- Формови елементи от пенест полистирол
- Фолиа от полиетилен
- Опаковъчни ленти от полипропилен

● **Опаковъчният материал не е играчка за деца - опасност от задушаване с фолиото!**

● Предайте опаковката в официален пункт за вторични суровини.

Изваденият от употреба уред:
Съдържа ценни материали и не бива да се изхвърля заедно с несортираните битови отпадъци.

● Направете уреда негоден за употреба, като изтеглите щепсела от контакта и прекъснете кабела , отстранете затварящия механизъм, за да няма опасност играещи деца да се заключат вътре.

● Внимавайте извадения от употреба уред да не бъде повреден в областта на охлаждащия кръг при транспортирането.

● Данни за използваното охлаждащо вещество ще намерите на идентификационната табелка.

● Отстраняването на изваденте от употреба уреди следва да става правилно, съобразно валидните местни разпоредби и закони.

Техническа безопасност

● За да се избегнат наранявания и щети, уредът да се транспортира само опакован и да бъде инсталиран от двама души.

● Използваното охлаждащо вещество R 600a е екологически чисто, но възпламеняемо.

● Тръбопроводите на охлаждащия кръг да се пазят от повреда. Изтичащото охлаждащо вещество може да предизвика нараняване на очите или да се възпламени.

● При изтичане на охлаждащо вещество отстранете всякакъв открит пламък или източник на запалване в близост до мястото на изтичане, извадете щепсела от контакта и проветрете добре помещението.

● При установяване на повреди по уреда - още преди включване - се обърнете към доставчика.

● За да се гарантира надеждно използване на уреда, монтирането и включването да се извърши само по предписанията на упътването за употреба.

● В случай на дефектиране изключете уреда от мрежата: Извадете щепсела без да дърпате кабела или изключете захранването т.е развийте електрическия предпазител.

● **Ремонт на уреда може да се извършва само в сервиз, в противен случай може да възникне сериозна опасност за потребителя.** Същото важи за смяната на захранващия кабел.

Безопасност при употреба

● Да не се съхраняват в хладилника взривни вещества или спрейове с горими препарати като например бутан, пропан, пентан и др. Евентуално изтичащи газове биха могли да се възпламенят от електрическите елементи. Можете да разпознаете подобни спрейове по указания състав и по специалния знак във форма на пламък.

● Концентрираните спиртни напитки да се съхраняват само в плътно затворени изправени бутилки.

● Да не се използва открит пламък във вътрешността на хладилника.

● Да не се използват електрически уреди като паро-струйни машини, нагреватели, уреди за приготвяне на лед и др.в хладилника.

● Не стъпвайте и не се подпирайте на основата, чекмеджетата, вратите и т.н.

● Този уред не е предназначен за лица (включително и деца) с ограничени физически, сензорни или ментални способности или за лица без достатъчно опит и знания, освен ако друго, отговорно за тяхната сигурност, лице им обясни начина на използване на уреда и отначало това става под наблюдение. Деца не би следвало да бъдат оставяни без надзор, за да може да се гарантира, че няма да играят с уреда.

● Избягвайте постоянен контакт на кожата със студени повърхности или с охладени/дълбоко замразени продукти. Това може да предизвика болки, чувство на изтръпване и измръзване. При по-продължителен контакт с кожата да се предвидят предпазни мерки, напр. употребата на ръкавици.

● Не консумирайте продукти с изтекъл срок на годност, това може да доведе до хранителни отравяния.

Упътване за инсталиране

● При инсталиране и вграждане да се внимава да не се повредят тръбите, в които циркулира охлаждащото вещество.

● Нагласете хладилника да стои в нишата равно и стабилно като регулирате крачетата с гаечен ключ 10.

● Хладилникът да не се поставя там, където ще бъде изложен на директна слънчева светлина, до нагревателни уреди (печки, радиатори и други подобни) или изложен на влага и пръски.

● Съгласно нормата EN 378 обемът на помещението, в което поставяте хладилника, трябва да бъде най-малко 1куб.м. на 8г охлаждащо вещество R600a, за да няма опасност при повреда на тръбите на охлаждащия кръг да се образува възпламеняема смес от въздух и охлаждащо средство. Данни за количеството охлаждащо вещество можете да намерите върху идентификационната табелка.

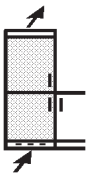

● Поставяйте уреда винаги директно до стената.

● **Не покривайте вентилационните отвори. Осигурете добра циркулация на въздуха около хладилника!** Съобразете се с приложението към упътването за инсталиране и вграждане.

● Не поставяйте върху хладилника уреди излъчващи топлина например микровълнови печки, тостери и т.н.!

● Не поставяйте върху уреда запалени свещи, лампи и други източници на открит пламък - опасност от пожар.

● Опасност от пожар при влага!
Навлажнените токопроводящи части или захранващ кабел могат да доведат до късо съединение.

- Уредът е предназначен за употреба в сухи и затворени помещения.
  Не включвйте уреда на открито или на места изложени на влага и пръски.

● Внимание! Опасност от нараняване и повреда в следствие на неправилен транспорт! Необходимо е уредът

- да се транспортира опакован
- да бъде в изправено положение
- да не се транспортира сам и неукрепен

Включване към електрическата мрежа

Типът на тока(променлив ток) и напрежението в мястото на свързване трябва да съответстват на зададените в идентификационната табелка. Тя се намира на лявата вътрешна страна, до чекмеджетата за зеленчуци.

● **Уредът да се включва само в контакт със заземяване(шуко), монтиран от правоспособен техник.**

● Контактът трябва да е оразмерен за мин.10А, да не бъде закрит от хладилника и да бъде лесно достъпен.

● Уредът да **не** се включва в един и същ разклонител заедно с други уреди - опасност от прегряване.

● След развиване на захранващия кабел на задната страна на уреда да се махнат **крепежните елементи**, в противен случай ще има шумове от вибрации!

3 Първоначално пускане в употреба и контролни елементи

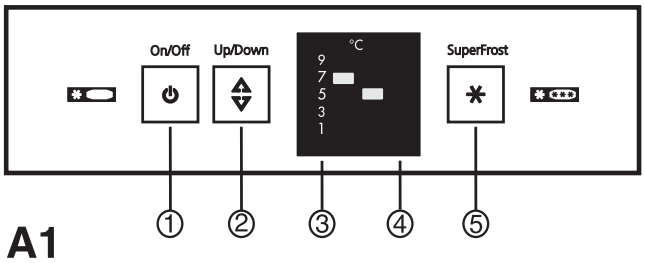

A1

Препоръчва се преди употреба уредът да бъде почистен, повече подробности за това в раздел "Почистване".
Включете уреда около два часа преди първоначалното зареждане с продукти за замразяване. Сложете продуктите вътре едва когато фризерната част е охладена.

Включване и изключване Фиг. A1

Включване:
За да включите целия уред е нужно да бъде включено само хладилното отделение.
При включване на хладилното отделение, заработва автоматично и фризерната част.
- Натиснете кратко бутона On/Off ①
- Температурните индикации светят. Хладилното и фризерното отделение са включени.

Изключване:
- За да изключите целия уред е нужно да изключите само хладилната част. При което фризерната част автоматично спира да работи.
- Натиснете за около 2 секунди бутона On/Off ① .
- Температурните индикации не светят. Целият уред е изключен.
- Вътрешното осветление не свети.

Настройване на температурата Фиг. A1

● **Хладилното отделение:**
Температурата в хладилното отделение се влияе от следните фактори:
- честотата на отваряне на вратата
- стайната температура в местоположението на уреда
- видът, температурата и количеството на замразените продукти

Препоръчителна стойност на температурата: 5 °C
Температурата може да се настройва последователно. Като след настройката за 1 °C, броенето преминава отново към настройката за 9 °C .
- Натискайте бутона за настройка ② толкова пъти/често, докато на дисплея светне желаната температура.

Указание: Чрез продължително натискане на бутона за настройка ② , се настройва по-ниска температурна разлика от видимата на дисплея (напр. между 5 °C и 7 °C), но това не се отразява върху дисплея.

● **Фризерно отделение:**
При препоръчителна стойност 5 °C на температурата в хладилното отделение, във фризерната част се установява средна температура около -18 °C.

Дисплей за температурата

при нормален режим на работа на уреда показва:
- настроената температура в хладилното отделение ③

Дисплеят мига, когато:
- се изменят настройките за температурата
- температурата се е покачила с повече градуси

BG

* в зависимост от модела и оборудването

4 Хладилно отделение

Подреждане на хранителните продукти

Поради естествената циркулация на въздуха в хладилното отделение се установяват различни температурни зони, които са подходящи за подреждането на разнородните хранителни продукти. Непосредствено над чекмеджетата за зеленчуци и до задната стена е най-студено (подходящо например за колбаси и месни изделия); в горната предна част и на вратата е най-топло (подходящо например за масло, за да не е твърдо при мазане и за сирене).

Съвети за охлаждане

- Съхранявайте хранителните продукти така, че въздухът да може да циркулира добре, т.е. не прекалено близо един до друг.
- Хранителни продукти, които лесно отделят или поемат миризма или вкус, както и течности, да се съхраняват винаги в затворени съдове или опаковани.
- Продукти, които отделят етиленов газ или са чувствителни към него, като например плодове, зеленчуци и салати, винаги да се разделят или да се опаковат, за да не се намали трайността им; например да не се съхраняват домати заедно с киви или зеле.

Смяна на вътрешното осветление

Характеристики на електрическата крушка:
макс. 25W
Фасунга: E 14
Типът и напрежението на електрическия ток трябва да съответстват на указаните върху идентификационната табелка

- Изключете уреда. **Извадете щепсела от контакта или развийте/ изключете електрическия предпазител (бушона).**
- Издърпайте напред декоративния капак, както е показано на фигурата и го откачете отзад.
- Сменете ел. крушка.
- Закачете отново декоративния капак.

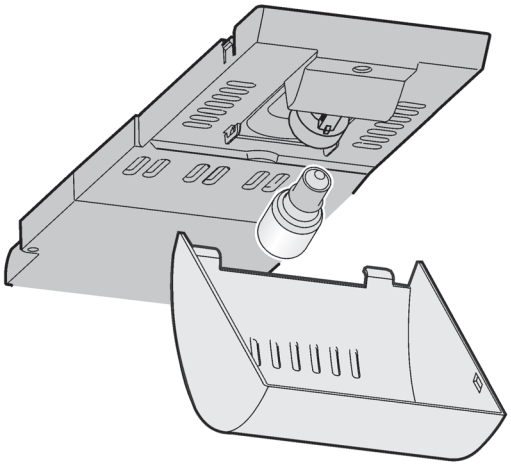

5 Фризерно отделение

Приготвяне на кубчета лед

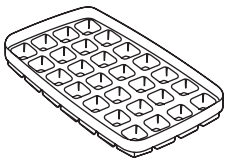

- Напълнете **формичката за лед*** до три четвърти с вода и я оставете да замръзне. Кубчетата се отделят от формата с леко усукване или след кратко обливане с вода.

Функция "Superfrost"

Пресните хранителни продукти трябва да бъдат дълбоко замразени възможно най-бързо като при това се запази ниско температурният резерв на вече замразените продукти. Това е възможно с функцията "Superfrost". При това хранителните продукти, видът и вкусовите качества на замразените продукти се запазват най-добре.

- В рамките на 24 часа можете да замразите толкова килограма пресни хранителни продукти, колкото е указано върху идентификационната табелка като "Капацитет на замразяване ... kg/24h", фиг. **A6**, поз. ④ . Това максимално количество продукти за замразяване е различно в зависимост от модела и климатичния клас на уреда.

Замразяване със "Superfrost"

Фиг. **A1**/⑤

Не включвайте "Superfrost"- функцията при:

- поставяне на вече замразени продукти;
- замразяване на около 2 kg пресни хранителни продукти дневно.

- Натиснете кратко "Superfrost"-бутона ⑤ така, че да светне светодиодната индикация (LED).
- Температурата на замразяване се понижава, уредът работи с максимален капацитет на охлаждане.
- При малко количество продукти за замразяване да се изчака подготвителното време до замразяването около 6 часа - обикновено то е достатъчно.
  При *максимално* количество, виж капацитета на замразяване върху идентификационната табелка - около 24 часа
- След това да се поставят пресните хранителни продукти.
- функцията "SuperFrost" може да бъде отменена и ръчно чрез кратко натискане на бутона ⑤ , ако не:
- "Superfrost"- функцията се изключва **автоматично** след около 65 часа.
- бутонът "**SuperFrost" не свети**
- на температурния дисплей светят температурните граници, които са зададени за нормална работа на уреда.
- уредът работи отново в нормален икономичен режим .

- За да постигнете максимален капацитет на охлаждане трябва да поставите хранителните продукти директно върху пода на фризерната част(а не в чекмеджета) или да са в директен контакт с вътрешността на страниците.

5 Фризерно отделение

Указания за замразяване и съхраняване

● Ориентировъчни стойности за срока на съхранение:

сладолед	2 до 6 месеца
колбаси, шунка	2 до 6 месеца
хляб, тестени изделия	2 до 6 месеца
дивеч, свинско месо	6 до 10 месеца
риба, мазна	2 до 6 месеца
риба, немазна	6 до 12 месеца
кашкавал	2 до 6 месеца
пилешко, говеждо месо	6 до 12 месеца
зеленчуци, плодове	6 до 12 месеца

● **За опаковка можете да използвате** обикновени пликове за замразени продукти от търговската мрежа, пластмасови, метални и алуминиеви съдове за многократна употреба.
● Предназначените за замразяване пресни хранителни продукти не поставяйте в допир с вече замразените. Поставяйте опаковките винаги сухи, за да се избегне замръзването им една към друга.
● Надписвайте датата и съдържанието върху опаковките и спазвайте препоръчителния срок на съхранение на замразените продукти, за да се запази качеството им.
● Хранителните продукти, които замразявате сами, пакетирайте винаги на порции, съобразени с потребностите на Вашето домакинство. За да може бързо да се замразят дълбоко, опаковките не трябва да бъдат по-големи от:
- плодове, зеленчуци до 1 кг,
- месо до 2,5кг.
● След измиване и нарязване бланширайте **зеленчуците** (потопете ги за 2-3 минути във вряща вода, после извадете и бързо охладете в студена вода. Ако бланширате с парен или микровълнов уред, спазвайте съответното упътване).
● Преди замразяването на пресни хранителни продукти и бланширани зеленчуци да не се слага сол и подправки. Останалите ястия можете само малко да посолите и да подправите. Различните подправки променят интензивността на аромата си.
● Да не се замразяват бутилки и кутии с газирани напитки. Може да се спукат. При експресно охлаждане извадете бутилките най-късно след един час от фризерното отделение!
● **Съхранение:** Всеки отделен рафт може да бъде натоварен максимално с 25кг замразени продукти.
● **Vario Space:** При изваждане на второто и третото чекмедже и на рафта, се осигурява място за едри замразени продукти с височина по-голяма от височината на две чекмеджета . Птици, месо, големи късове дивеч, както и високи тестени изделия могат да се замразят без да се разфасоват и след това да се приготвят цели.
● Ако искате да използвате максималната полезна вместимост можете да извадите чекмеджетата и да поставите продуктите за замразяване непосредствено върху рафтовете.

- **Изваждане на чекмеджетата**, фиг. **G1**:
  изтеглете до крайно положение и повдигнете отпред.
- **Изваждане на рафта**, фиг. **G2**: извадете второто и третото чекмедже, повдигнете рафта отпред и го извадете. За поставяне: Просто плъзнете рафта навътре, докато се фиксира отпред.

● **За размразяване** изваждайте винаги толкова, колкото непосредствено ще използвате.
Размразените хранителни продукти приготвяйте на готово ястие възможно най-бързо.
Замразените продукти можете да размразите:
- във фурна с циркулация на горещ въздух
- в микровълнова фурна
- на стайна температура
- в хладилното отделение: отделения при размразяването студ ще се използва за охлаждане на хранителните продукти.
- тънки месни и рибни порции могат да се подлагат на гореща обработка полуразмразени.
- зеленчуците могат да се приготвят в замразено състояние за половината от времето, необходимо за тяхното приготвяне в прясно състояние.

6 Размразяване

BG

Размразяване

Хладилното отделение

се саморазмразява автматично. Водата се изпарява от топлината на компресора - капчици на задната стена са функционално обусловени и абсолютно нормални.
● Погрижете се водата да може свободно да изтича през оттока на задната стена (вж. стрелката на фиг. **A**).

Фризерното отделение

В зависимост от това колко често вратата се отваря и от съхранените „топли“ хранителни продукти, след продължителен период на работа по стъклата и страните на чекмеджетата се образува скреж респ. леден слой. Това е напълно нормално. Един по-дебел слой лед, обаче, увеличава разхода на енергия. Затова уредът следва редовно да се размразява:
● За размразяване изключете уреда:
- изтеглете щепсела от контакта .
● Замразените продукти, завити във вестник или кърпи, се поставят евентуално в чекмеджето и се съхраняват на хладно място.
● За ускоряване на размразяването можете да поставите върху един среден рафт тенджера с топла вода.
При размразяване да не се използват нагревателни уреди, като пароструйни машини, размразяващи спрейове, открит пламък или метални предмети за отстраняване на леда. Опасност от наранявания и повреди!
● По време на размразяването вратата на уреда се оставя отворена. Попивайте водата с гъба или кърпа. След това почистете уреда.

6 Почистване

Почистване

- **Винаги изключвайте уреда преди почистване: изтеглете щепсела от контакта или изключете/отвинтете съответния електрически предпазител.**
- Почистете на ръка рафтовете, стъклените плочи и другите детайли на оборудването.
- Почистете на ръка външните стени, вътрешностите и оборудването със хладка вода и малко миещо средство. Не използвайте пароструйни машини, опасност от наранявания и повреди.
- Да не се употребяват абразивни гъби, концентрирани миещи средства и в никакъв случай почистващи средства, съдържщи пясък, киселини или химически препарати; те повреждат повърхността на уреда и могат да причинят разяждане.
- Препоръчват се меки кърпи и универсални миещи препарати с неутрално PH. Във вътрешността на уреда използвайте само почистващи средства, безопасни при контакт с хранителни продукти.

- **За иноксовите уреди*:**
- Повърхностите на вратите да се почистват само с чиста, мека, при необходимост леко навлажнена кърпа (вода + препарат за миене на съдове). По избор може да се използва и кърпа от микрофибър

- Внимавайте да не попадне сапунена вода във вентилационните отверстия, електрическите части и оттока*.
  Подсушете уреда.
- Да не се отстранява и да се пази от повреда идентификационната табелка - тя е важна за сервизното обслужване.

- По-често почиствайте отвора за изтичане на водата (оттока*), който се намира на задната стена над чекмеджетата за зеленчуци, фиг. **A**, стрелката.
  При нужда използвайте тънък предмет като клечка с памук или нещо подобно.

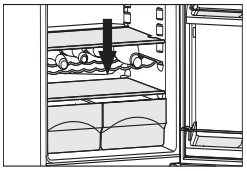

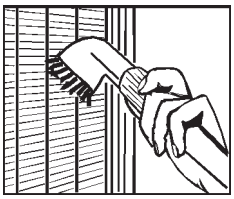

- **Хладилният агрегат** и топлообменникът - металната решетка на гърба на хладилника трябва да се почистват от прах поне веднъж годишно. Отлагането на прах повишава консумацията на енергия.
- Внимавайте да не се прекъсват, прегъват или повреждат кабели или други части.
- След това отново включете уреда.

Ако искате **да изключите уреда за по-продължителен период от време**, изтеглете щепсела от контакта, извадете продуктите, почистете хладилника съгласно указанията и оставете вратата отворена, за да не се образуват миризми.

7 Смущения - Проблеми?

Вашият уред е конструиран и направен така, че да бъде осигурена надеждна работа и продължителна използваемост.
Ако въпреки това установите смущение при използването, проверете дали не е причинено от грешка при използването. В този случай би следвало да заплатите сервизното обслужване даже в гаранционния срок.
Следните проблеми можете да отстраните, като проверите за възможни причини:

Проблем **възможна причина и отстраняване**

Уредът не работи, дисплеят не свети:
- Включен ли е както трябва?
- Правилно ли е пъхнат щепселът в контакта?
- В изправност ли е електрическият предпазител на контакта?

Вътрешното осветление не действа :
- Включено ли е хладилното отделение?
- Била ли е вратата на уреда отворена повече от 15 минути?
- Електрическата крушка е дефектна. Сменете я съгласно указанията на глава "Вътрешно осветление".

Уредът е твърде шумен по време на работа:
- Стабилно ли стои хладилникът? Допира ли се до други мебели или предмети така, че охлаждащия агрегат да им предава вибрации?
  Евентуално преместете уреда, регулирайте крачетата и разместете бутилки и съдове.
- Нормални са: *Шум като от течаща вода* (бълбукане или клокочене), причинен от циркулирането на охлаждаща течност.
  Тихо *щракване.* То се чува винаги когато охлаждащия агрегат (мотора) се включва и изключва автоматично.
  *Брънчене на мотор.*За кратко време то се усилва когато се включва агрегата. При включена функция "Superfrost", след скорошно поставяне на хранителни продукти или след като вратата е била отворена по-дълго време, капацитета на охлаждане автоматично се повишава.

Компресорът работи по-продължително време:
- Това е нормално и функционално обусловено при енергоспестяващите модели. При малка необходимост от охлаждане компресорът с променливо число на оборотите * се включва на по-ниски обороти. Въпреки, че при това продължителността на работа се удължава почти до непрекъсната работа, се спестява енергия.

Инверторът мига регулярно всеки 15 секунди*:
- Инверторът е оборудван със светодиод за диагностициране на грешка. Мигането е нормално.

Сервиз и идентификационна табелка

Ако не е налице никоя от гореспоменатите причини и не можете да отстраните сами проблема, или ако мигат повече светодиоди (LED), моля обърнете се към най-близкия сервиз (вж. приложения списък).
Съобщете **названието на уреда** ①, **сервизния номер** ②, **номера на уреда** ③ от идентификационната табелка и кои светодиодни дисплеи (LED) мигат. Това прави сервизното обслужване бързо и целенасочено.

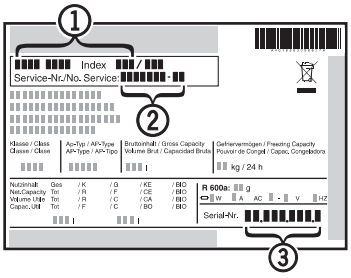

Идентификационната табелка се намира на лявата вътрешна стена на уреда.
До сервизното обслужване оставете уреда затворен, за да се запазят ниските температури в уреда.

* в зависимост от модела и оборудването

8 Упътване за инсталиране и вграждане

Преди да продължите с четенето, моля отгърнете листа с илюстрациите отзад.

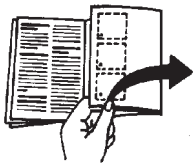

Данни за **размерите на уреда** можете да получите от фиг.**S**.

Не поставяйте уреда в непосредствена близост до друг хладилен или фризерен уред. Това е важно за да се избегне образуването на кондензна влага и произтичащите от това щети.

Смяна на посоката на отваряне на вратата

При нужда може да смените посоката на отваряне на вратата:
Уверете се, че за смяната сте приготвили следните инструменти:
- торксов накрайник 25
- торксов накрайник 15
- отвертка
- при необходимост ел. винтовер

Отвинтване на горната панта
- Затворете горната врата.
- Извадете капачки (1) и (2), вж. фиг. 2.
- Отвинтете горната панта (3), вж. фиг. 1, с двата торксови винта 25 (4), вж. фиг. 1 и издърпайте нагоре.

Внимание!
Опасност от нараняване, ако вратата падне!
- Дръжте здраво вратата.
- Внимателно я поставете настрани.

Сваляне на горната врата
- Повдигнете горната врата и я оставете настрани.
- Извадете тапата (30), вж. фиг. 4, от горната букса за лагеруване на вратата и я преместете от другата страна.

Сваляне на долната врата
- Затворете долната врата .
- Отстранете пластмасовата капачка (10), вж. фиг. 2.
- Извадете лагерния болт (11), вж. фиг. 2, от средната панта.
- Повдигнете вратата и я оставете настрани.
- Изкарайте капачката (30), вж. фиг. 4, от долната букса за лагеруване на вратата и я преместете от другата страна.

Промяна местоположението на средната панта
- Отстранете покривната капачка (12), вж. фиг. 2.
- Отвинтете средната панта (13), вж. фиг. 2, и завъртайки я на 180° я поставете на новата шарнирна страна.
- Поставете покриващата капачка (12), вж. фиг. 2, от страната, където ще бъде новото местоположение на дръжката.

Смяна местата на долната панта
- Отстранете покривната капачка (21), вж. фиг. 3, като я издърпате надолу и напред
- Извадете лагерния болт (22), вж. фиг. 3, най-напред надолу след това напред.

При това обърнете внимание на шарнирната букса (20), вж. фиг. 3.
- Развийте торксовите винтове (24) (3 пъти торксов накрайник 25), вж. фиг. 3, и свалете пантата.
- Развийте торксовия винт (27) (1 път торксов накрайник 25), вж. фиг. 3, освободете лагерния детайл (26), вж. фиг. 3 и го прехвърлете в съседния отвор, като наново го затегнете.
- Свалете покривната капачка (25), вж. фиг. 3 и я прехвълете на другата страна.
- Завийте пантата (23), вж. фиг. 3, на другата страна на уреда.

Монтиране на долната врата
- Поставете вратата от горе върху долния лагерен болт (22), вж. фиг. 3.
- Затворете вратата.
- Поставете средния лагерен болт (11), вж. фиг. 2, на новата страна на шарнира чрез средната панта (13), вж. фиг. 2, в долната врата.
- завъртайки пластмасовата капачка (10), вж. фиг. 2, на 180° я поставете отново върху средната панта (13), вж. фиг. 2.

Монтиране на горната врата
- Поставете горната врата върху средния лагерен болт (11), вж. фиг. 2.
- Вмъкнете горната панта (3), вж. фиг. 1, на новата шарнирна страна във вратата.
- Завинтете здраво горната панта чрез двата торксови винта (Torx 25) (4), вж. фиг.1.
- Поставете покривните капачки (1) и (2), вж. фиг. 1, съответно на срещуположните страни.

Смяна местата на дръжките
- Извадете пружинната клема (31), вж. фиг. 4, от вратата на хладилната част и я поставете на новата шарнирна страна.
- Демонтирайте при отворена врата дръжките на вратите (32), вж. фиг. 4, тапите (33), вж. фиг. 4, и изтласкващите капачки (34), вж. фиг. 4.
- При монтирането на вратата обърнете внимание на правилното фиксиране на изтласкващите плочи.
- Ако е неоходимо подравнете вратите чрез двата удължени отвора на долната (23), вж. фиг. 3, и средната панта (13), вж. фиг. 2, в права съосна линия с уреда, след което затегнете здраво болтовете.
- Поставете отново покривната капачка (21), вж. фиг. 3.

BG

Вграждане в редицата на кухненската мебел

① мебелна стена; ② хладилно-фризерен уред;
③ кухненски шкаф ④ стена;

Фиг. **U**: Уредите могат да приспособят към кухненското обзавеждане. За да изравните височината на уреда към тази на кухненската редица, над уреда може да се постави съответстващ допълнителен шкаф ① .
При обграждане със стандартни кухненски мебели (дълбочина максимално 580 мм.), уредът може да бъде разположен директно до кухненския шкаф ③ , вж. фиг. **U** . Вратата на уреда е издадена/стърчи странично на 34 мм. и на 50 мм. в средата спрямо предната стана/лицето на кухненската мебел. По този начин отварянето и затварянето на вратата става свободно и безпроблемно.
Важно за вентилацията:
- на задната страна на допълнителния шкаф по цялата му ширина трябва да има вентилационна шахта с дълбочина не по-малко от 50 мм.
- напречното сечение на вентилационната шахта под тавана на помещението трябва да бъде най-малко 300 см^2.
- колкото по-голямо е вентилационното сечение, толкова по-икономично работи уредът.

При монтиране на уреда до стена ④ , вж. фиг.**U** откъм страната на шарнирите е необходимо да се остави минимално разстояние от 36 мм. между уреда и стената.
Това съответства/отговаря на дължината на дръжката при отворена врата.

Производителят работи постоянно върху по-нататъшното развитие на всички типове и модели. Поради това моля, имайте предвид, че запазваме правото си на промени относно формата, оборудването и техниката.

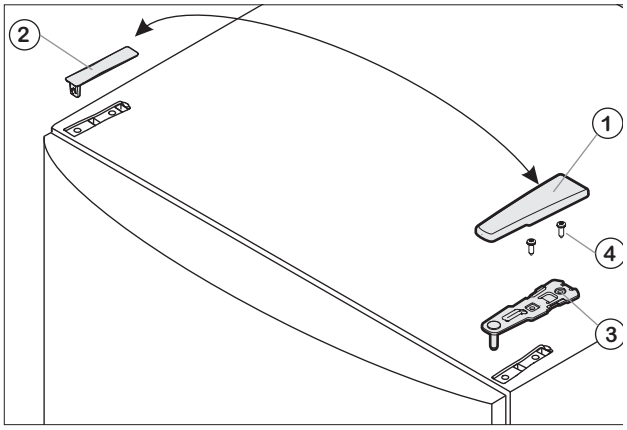

Fig. 1

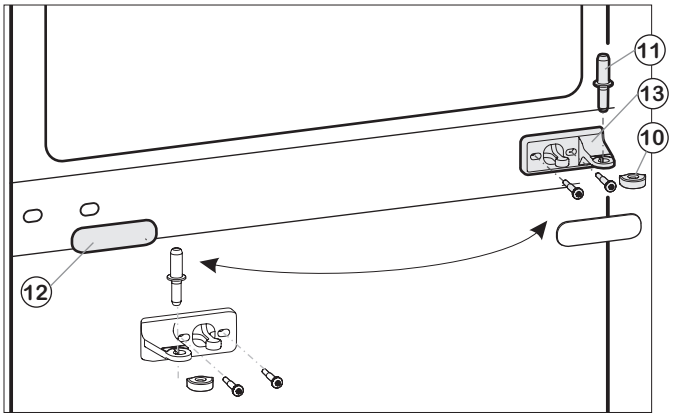

Fig. 2

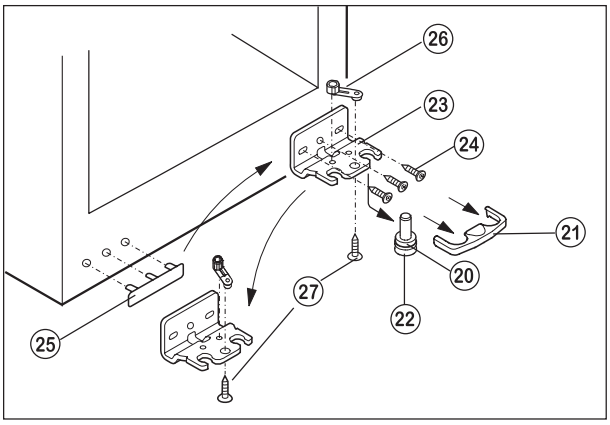

Fig. 3

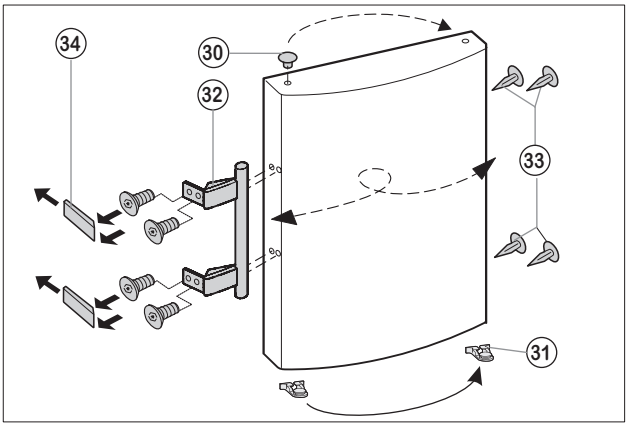
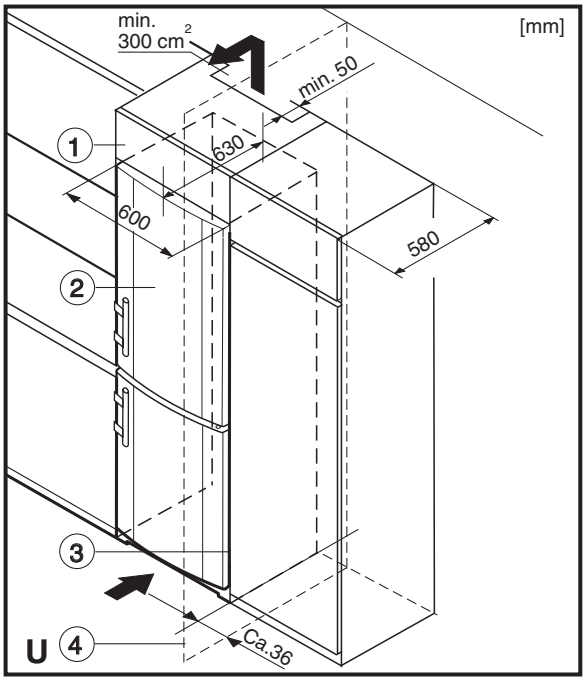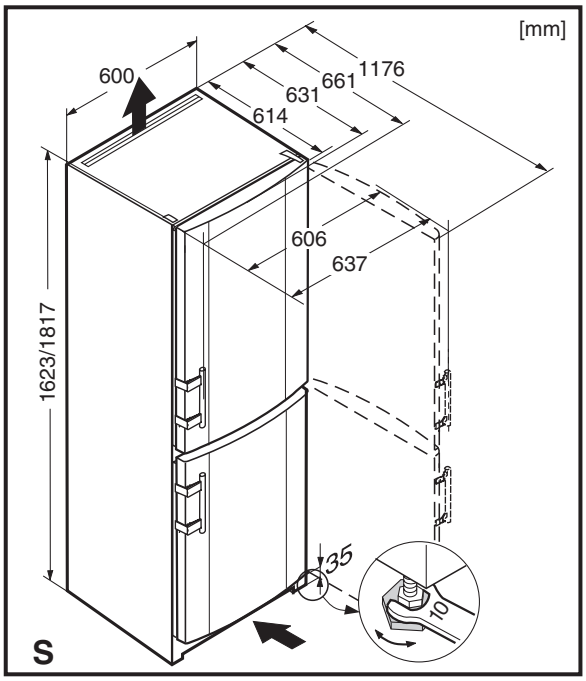
Fig. 4